ASSEMBLY GUIDE

RINGO

FOR THE SITTING EXPERIENCE
LEADING TOWARDS MORE PASSION AND PROGRESS

CAUTION ⚠

ASSEMBLY PRECAUTIONS

1. Components and assembly steps may vary depending on product specifications.
2. For safety in use, this product is difficult to disassemble after assembly. If you try to separate it in any way, you may be injured, so please contact the official purchase channel.
3. SIDIZ is not responsible for product defects and user injury due to negligence during assembly or disassembly by the user.

조립 전 주의사항

1. 구매하신 사양에 따라 구성품 및 조립 단계가 달라질 수 있습니다.
2. 본 제품은 사용상의 안전을 위해, 조립 후 분리하기가 어렵습니다. 임의의 방법으로 분리를 시도할 시 상해를 입을 수 있으니, 공식 채널로 문의 바랍니다. 사용자의 조립 및 분해 시 부주의로 인한
3. 제품의 하자와 사용자의 상해에 대한 책임은 당사가 지지 않습니다.

装配注意事项

1. 组件和组装步骤可能因产品规格而异。
2. 为了安全，本产品组装后不易拆卸。如果以任何方式将其分开可能会受到伤害，请联系官方购买渠道。
3. 拆装过程中请谨慎操作，避免因操作不当导致伤害或者造成产品故障，从而影响产品正常使用和质保权益。

安裝注意事項

1. 元件和組裝步驟可能因產品規格而異。
2. 為了使用安全，本產品組裝後不易拆卸。如果您試圖以任何方式將其分開，您可能會受傷，因此請聯繫官方購買管道。
3. 恕無法對用戶因個別組裝或拆卸過程中的疏忽造成的產品缺陷和使用者傷害負責。

PRECAUCIONES DE MONTAJE

1. Los componentes y los pasos de montaje pueden variar según las especificaciones del producto.
2. Este producto es difícil de desmontar después del usario. Si intenta separarlo de alguna manera, puede resultar lesionado, así que comuníquese con el canal oficial de compras.
3. SIDIZ no assume responsabilidad por los defectos del producto y las lesiones del usuario debido a la negligencia del usuario durante el proceso del montaje o desmontaje por los productos.

組立上のご注意

1. 購入した仕様によっては、部品と組み立て手順が異なる場合があります。
2. 使用上の安全のため、組み立て後の分解は困難です。なんらかの方法で分解すると怪我をする恐れがありますので、公式購入サイトまでご連絡ください。
3. ユーザーの組み立ておよび分解の際、不注意による製品の欠陥やユーザーの傷害に対する責任は当社が負いません。

CAUTION ⚠

SAFETY PRECAUTIONS

1. If you put excessive impact on the tilted backrest, it may cause damage.
2. Do not put your legs on the table or other objects with the backrest tilted.
3. Scan the user guide QR and learn how to use the product and precautions before using it.

안전 유의사항

1. 의자를 뒤로 젖힌 상태에서 무리한 충격을 주면 파손될 수 있습니다.
2. 의자를 뒤로 젖힌 상태에서 책상 또는 다른 물체에 다리를 올려놓고 사용하면 위험합니다.
3. 사용자 가이드 QR을 스캔하여 제품의 사용법 및 주의사항을 숙지한 후 사용하시기 바랍니다.

安全注意事项

1. 如果在倾斜时对椅子施加过大的冲击，它可能会损坏。
2. 椅子靠背倾斜时，不要将腿放在桌子或其他物体上。
3. 使用前请扫描使用说明书二维码，了解产品使用方法及注意事项。

裝配注意事項

1. 如果在傾斜時對椅子施加過大的衝擊，它可能會損壞。
2. 椅子靠背傾斜時，不要將腿放在桌子或其他物體上。
3. 使用前請掃描使用說明書二維碼，瞭解產品使用方法及注意事項。

PRECAUCIONES DE SEGURIDAD

1. Si ejerce un impacto excesivo sobre la silla mientras está inclinada, puede dañarse.
2. No apoye las piernas sobre un escritorio u otros objetos con el respaldo de la silla inclinado.
3. Escanee la guía del usuario QR y aprenda a utilizar el producto y las precauciones antes de usarlo.

安全上のご注意

1. 椅子を傾けた状態で過度の衝撃を与えると、椅子が損傷する可能性があります。
2. 椅子の背もたれを傾けた状態で、机などに足を乗せないでください。
3. ユーザーガイドのQRをスキャンし、製品の使用方法と使用前の注意事項を確認してください。

ASSEMBLY PRECAUTIONS

조립 전 주의사항
裝配注意事項
安裝注意事項
Precauciones de montaje
組立上のご注意

CHECK BEFORE ASSEMBLY

Assembly methods may vary by production period.
Both ensure the same performance and quality.

생산 시점에 따라 조립 방식이 달라질 수 있습니다.
두 방법 모두 동일한 성능과 품질을 보장합니다.

装配方式可能因生产时间有所不同。

两种方式均保证相同的性能与品质。

Choose the manual for your parts.
아래 부품 여부에 따라 설명서를 선택해주세요.
选择对应部件的说明书。

1

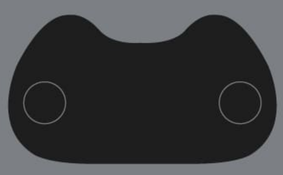

Assembly Guide
조립가이드
装配指南

2

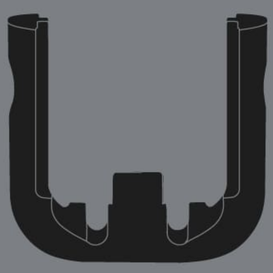

Assembly Guide
조립가이드
装配指南

COMPONENTS Ⓥ

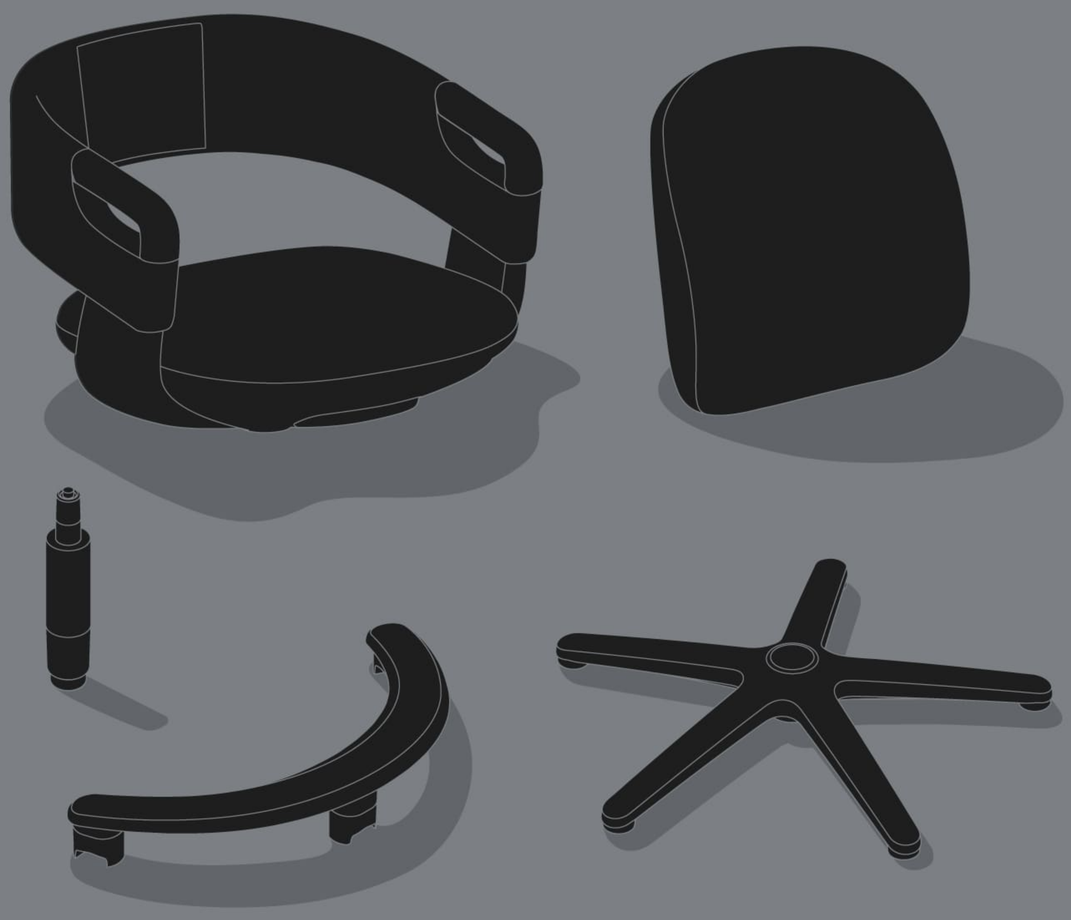

X1 X1 X6 X3 X1 X1 X5

Check that all parts are included and undamaged before assembly.

조립 전 모든 부품이 포함되어 있으며 손상되지 않았는지 확인하세요.
조립 후엔 반품이 불가합니다.

组装前检查所有零件是否齐全且未损坏。组装后不可退货。

組裝前檢查所有零件是否齊全且未損壞。組裝後恕無法退貨。

Compruebe que todas las piezas estén incluidas y no estén dañadas antes del montaje. Las devoluciones no son posibles después del montaje.

組み立てる前に、すべての部品が含まれており、損傷していないことを確認してください。組み立て後の返品はお受けできません。

INFO ⓘ

1

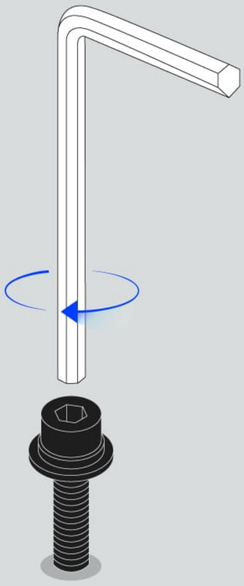

2

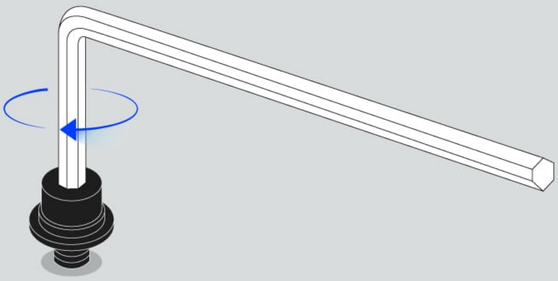

When assembling bolts, use the long part of the wrench first, and switch to the short part for finishing with extra strength when necessary.

볼트를 조립할 때는 렌치의 긴 부분을 이용하여 조립한 후
강한 힘이 필요할 때 짧은 부분을 이용하여 마무리하세요.

在组装螺栓时，先使用扳手的长端，需要增加力量时可切换到短端。

在組裝螺栓時，先使用扳手的長端，需要增加力量時可切換到短端。

Al montar los pernos, utilice primero la parte larga de la llave y cambie a la parte corta para el acabado, empleando fuerza adicional cuando sea necesario.

ボルトを組み立てるときは、レンチの長い部分を利用して組み立てた後に
強い力が必要な場合、短い部分を利用して仕上げてください。

ASSEMBLY GUIDE

조립설명서
组装指南
組裝指南
Guía de montaje
組み立てガイド

1

Attach the new footrest to the base.
새 발받침을 베이스에 체결해주세요.
将新脚踏板安装到底座上。
將新腳踏板安裝到底座上。
Fije el nuevo reposapiés a la base.
新しいフットレストをベースに取り付けてください。

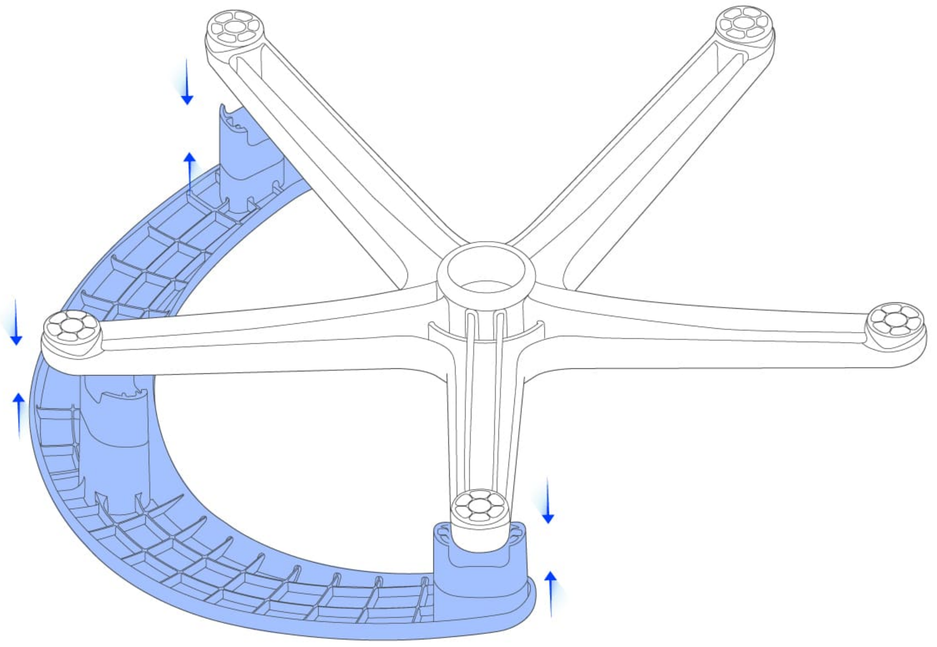

2

Assemble the center bracket first.
중앙부 브라켓부터 조립해 줍니다.
请先组装中央支架。
請先組裝中央支架。
Ensamble primero el soporte central.
中央のブラケットから組み立ててください。

CAUTION ⚠

Be sure to assemble from the center first.
반드시 중앙부터 조립해주세요.
请务必从中央开始组装。
請務必從中央開始組裝。
Asegúrese de ensamblar desde el centro primero.
必ず中央から組み立ててください。

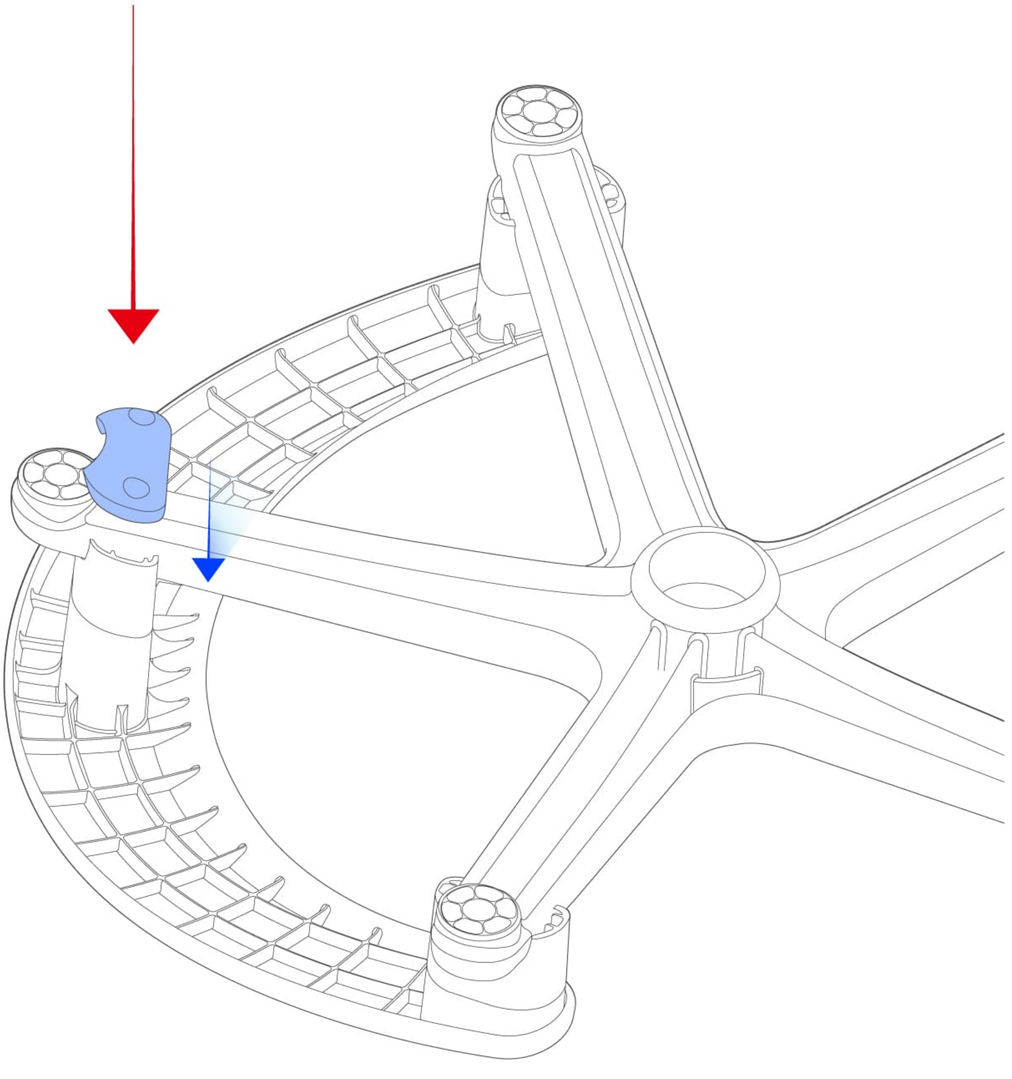

3

Assemble the bolts starting from the center.
중앙부부터 볼트를 조립해줍니다.
从中央开始组装螺栓。
從中央開始組裝螺栓。
Ensamble los pernos comenzando desde el centro.
中央からボルトを取り付けてください。

CAUTION ⚠

Be sure to assemble from the center first.
반드시 중앙부터 조립해주세요.
请务必从中央开始组装。
請務必從中央開始組裝。
Asegúrese de ensamblar desde el centro primero.
必ず中央から組み立ててください。

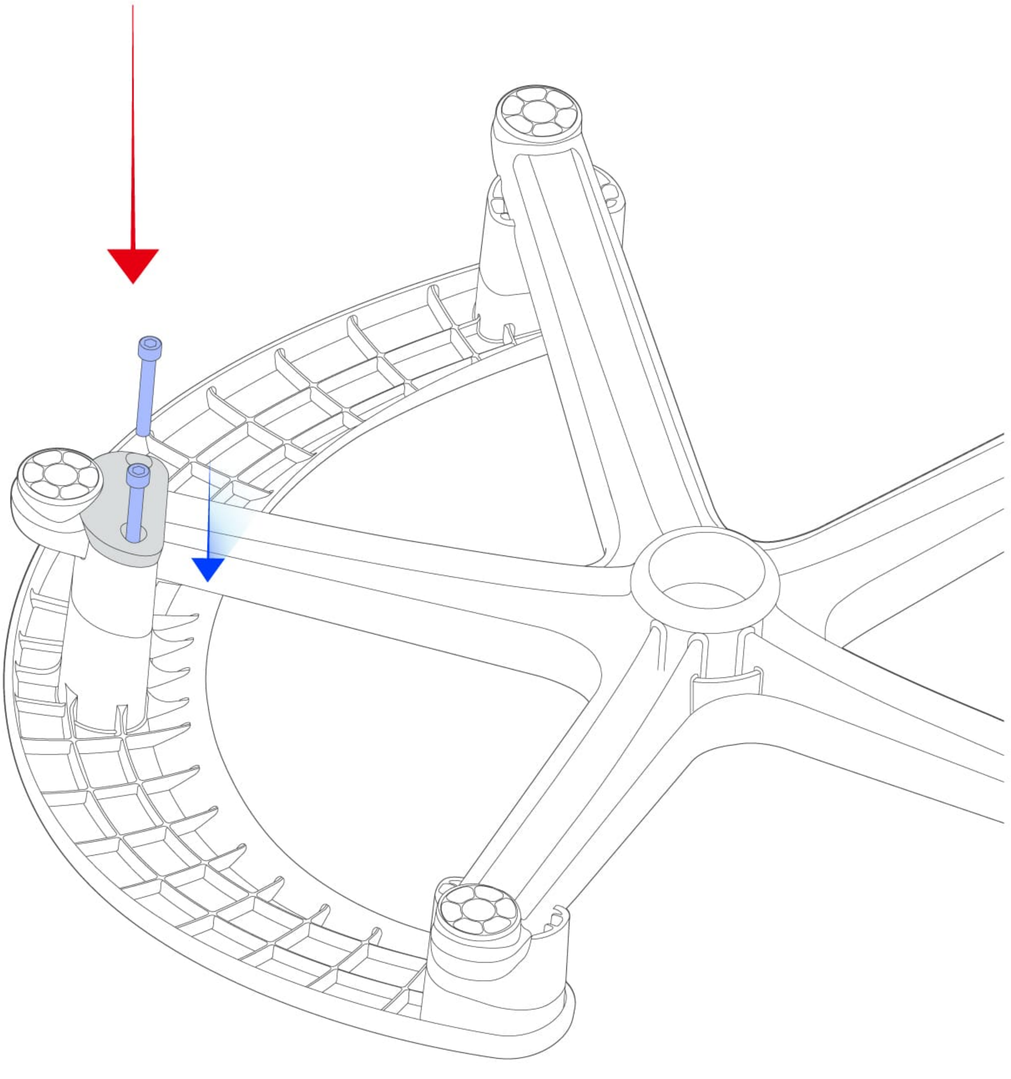

4

Assemble the right bracket.
오른쪽 브라켓을 조립해주세요.
请组装右侧支架。
請組裝右側支架。
Ensamble el soporte derecho.
右側のブラケットを組み立ててください。

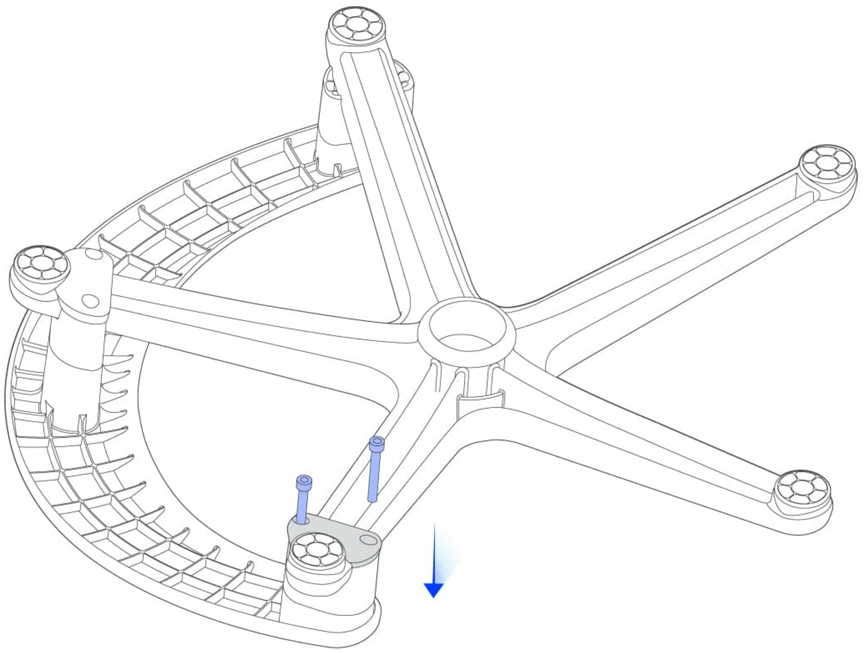

5

Assemble the left bracket.
왼쪽 브라켓을 조립해주세요.
请组装左侧支架。
請組裝左側支架。
Ensamble el soporte izquierdo.
左側のブラケットを組み立ててください。

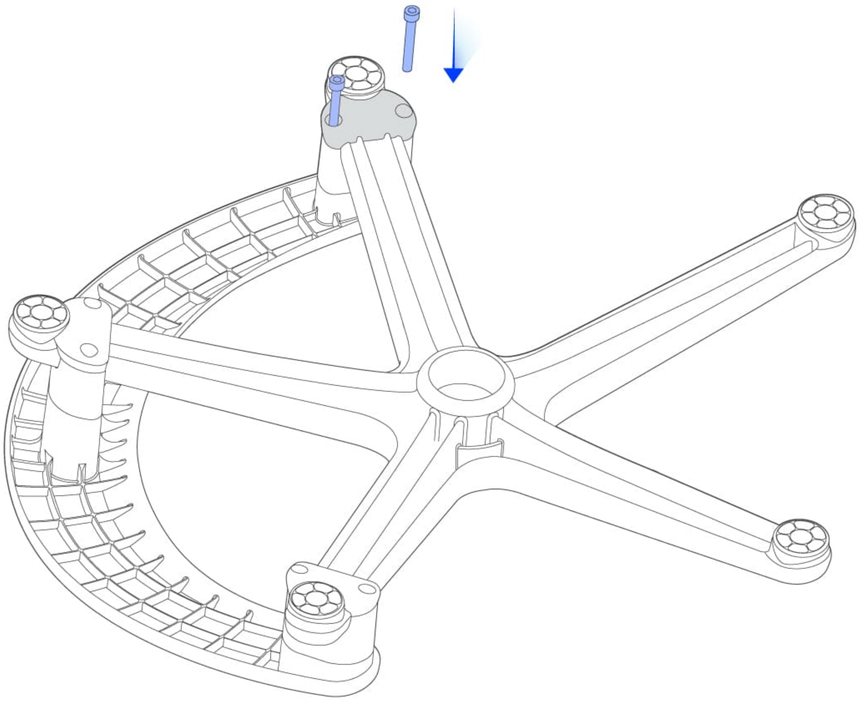

6

Press casters into the holes at the end of the star base.
베이스 가장자리 구멍에 바퀴를 하나씩 체결해주세요.
将轮子逐一安装到底座边缘的孔上。
將所有輪子安裝到底座邊緣的孔上。
Presione las ruedas giratorias en los orificios del extremo de la base en estrella.
ベースの端にある穴にキャスターを一つずつ取り付けてください。

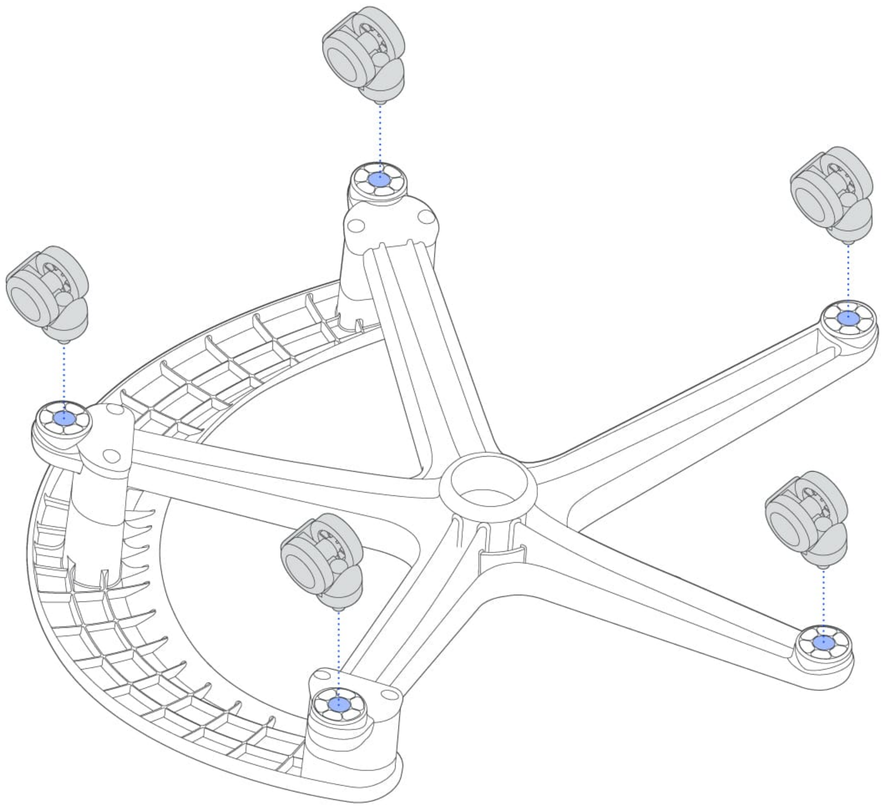

7

Assemble the gas lift in the center of the base.
중심봉을 베이스 중앙에 조립해주세요.
在底座中央安装气压升降器。
在底座中央組裝氣壓升降器。
Ensamble el gas lift en el centro de la base.
ベースの中央にガスリフトを組み立ててください。

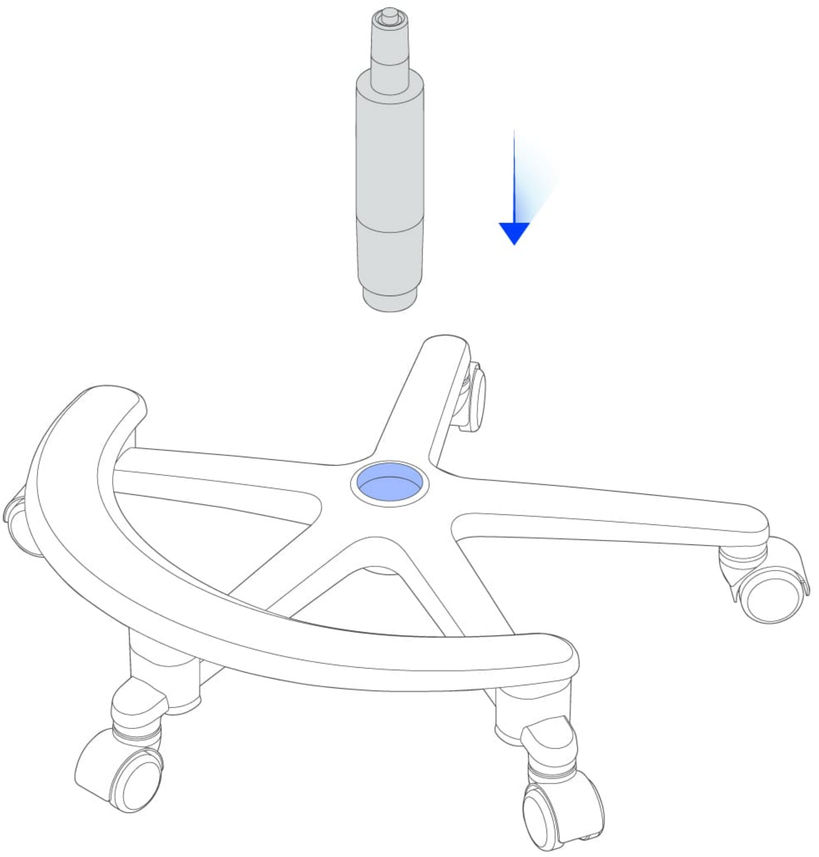

8

Join them after checking the grooves on the back of the back-rest and use bolts to tighten them.
등판 뒷면의 홈을 확인하고 결합한 후, 볼트를 끼워 조립해주세요.
确认椅背背面的凹槽并对准后，插入螺栓并组装。
確認好椅背背面的凹槽並對準後，插入螺栓並組裝。
Únalos después de comprobar las ranuras de la parte posterior del respaldo y utilice pernos para apretarlos.
背もたれ背面の穴を確認し、結合した後、ボルトを差し込んで組み立ててください。

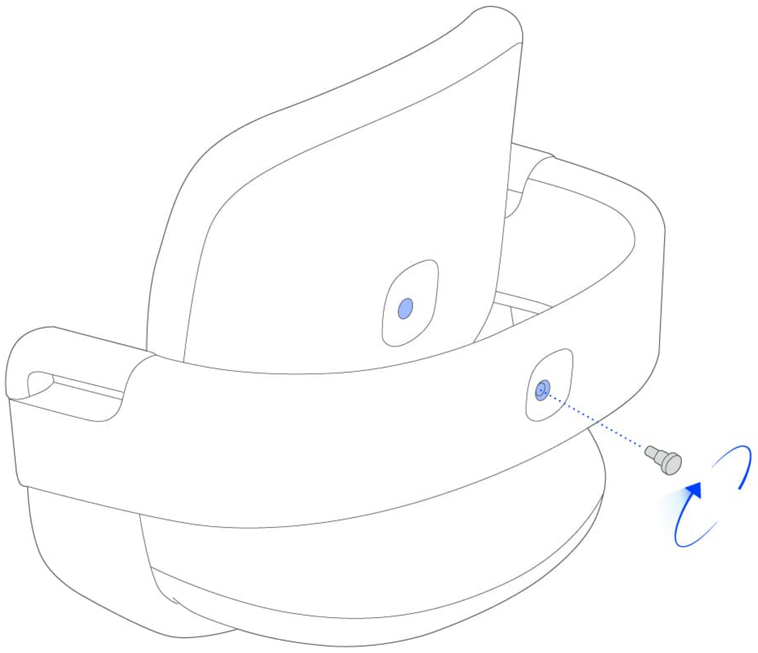

9

Insert the top part of the logo cap first, and then press down to secure it.
로고캡의 윗부분을 먼저 끼운 후 아래로 눌러 마무리해줍니다.
先插入标志盖的上半部分，向下按压，即可完成组装。
先插入標誌蓋的上半部分，向下按壓，完成組裝。
Introduzca primero la parte superior de la tapa del logotipo y, a continuación, presione hacia abajo para fijarla.
ロゴキャップの上部を先にはめた後、下に押して仕上げます。

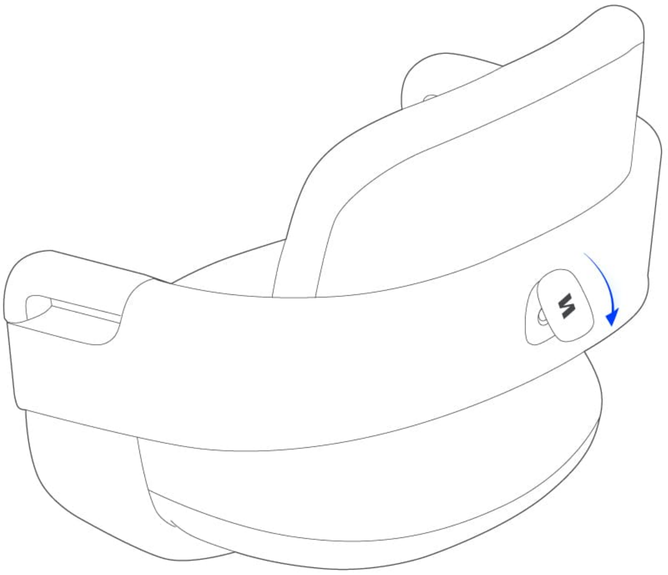

10

Check the direction and assemble the gas lift into the hole in the seat.
방향을 확인한 뒤, 좌판 구멍에 중심봉을 잘 맞춰 끼웁니다.
检查方向，将气压杆组装到座位的孔中。
檢查方向，將氣壓桿組裝到座位的孔中。
Comprueba la dirección y ensambla el pistón de gas en el agujero del asiento.
方向を確認し、座席の穴にガスリフトを組み立ててください。

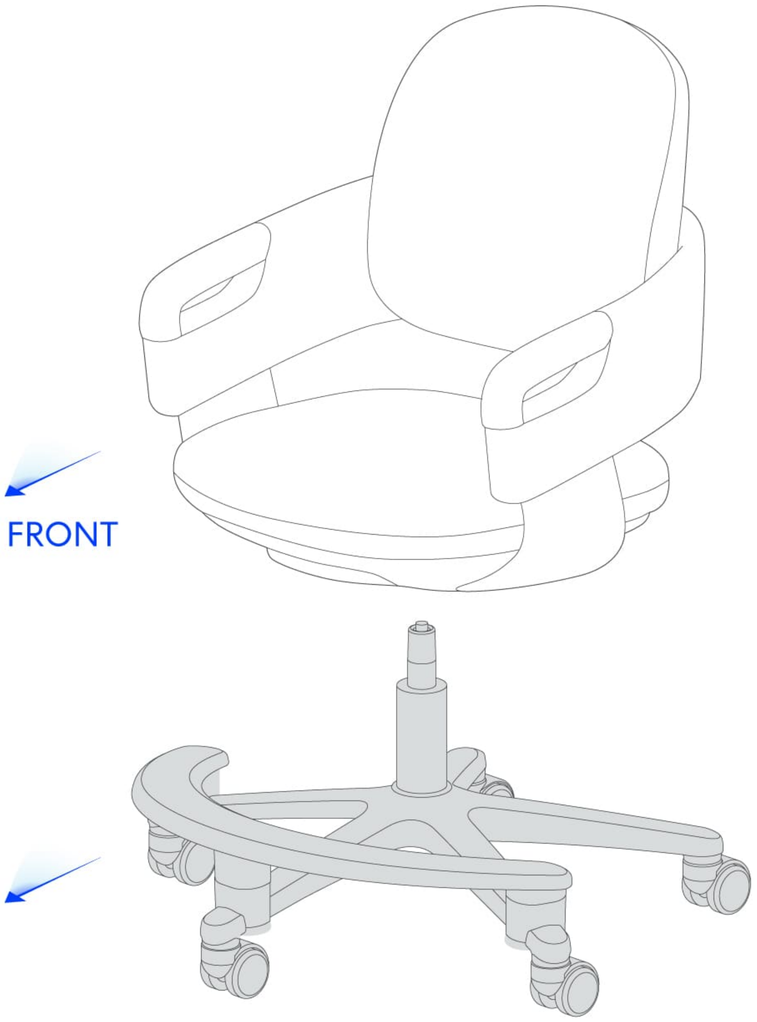

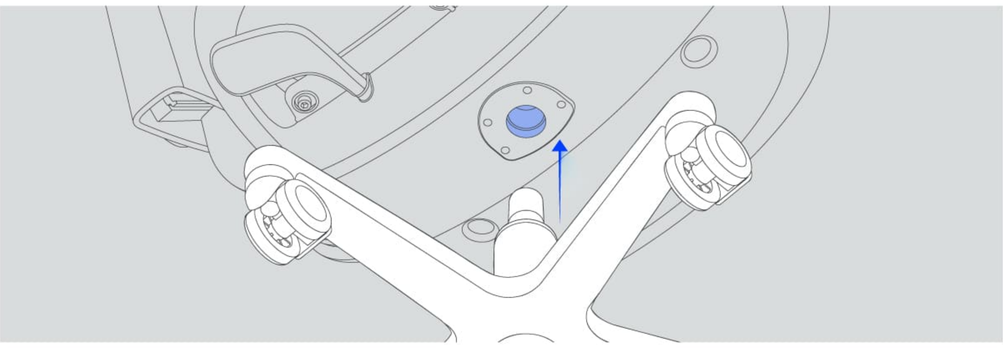

11

Sit on the chair to put weight on.
의자에 앉아 체중을 가해주세요.
请坐在椅子上，施加体重。
請坐在椅子上，施加體重。
Siéntese en la silla para poner peso.
椅子に座って体重を加えてください。

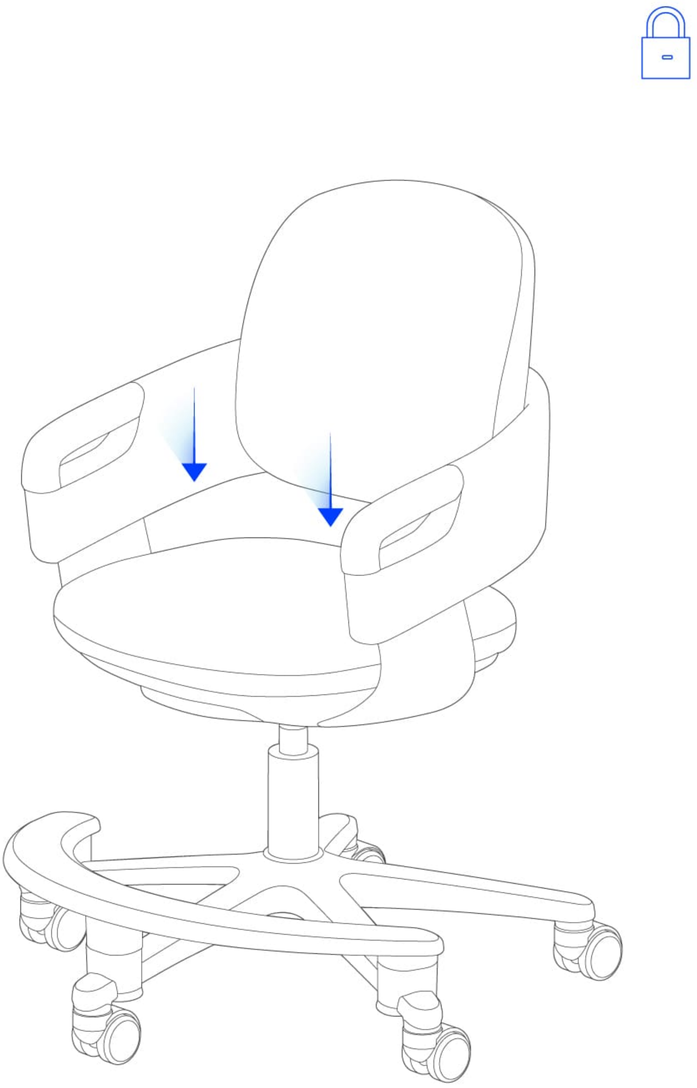

COMPONENTS Ⓥ

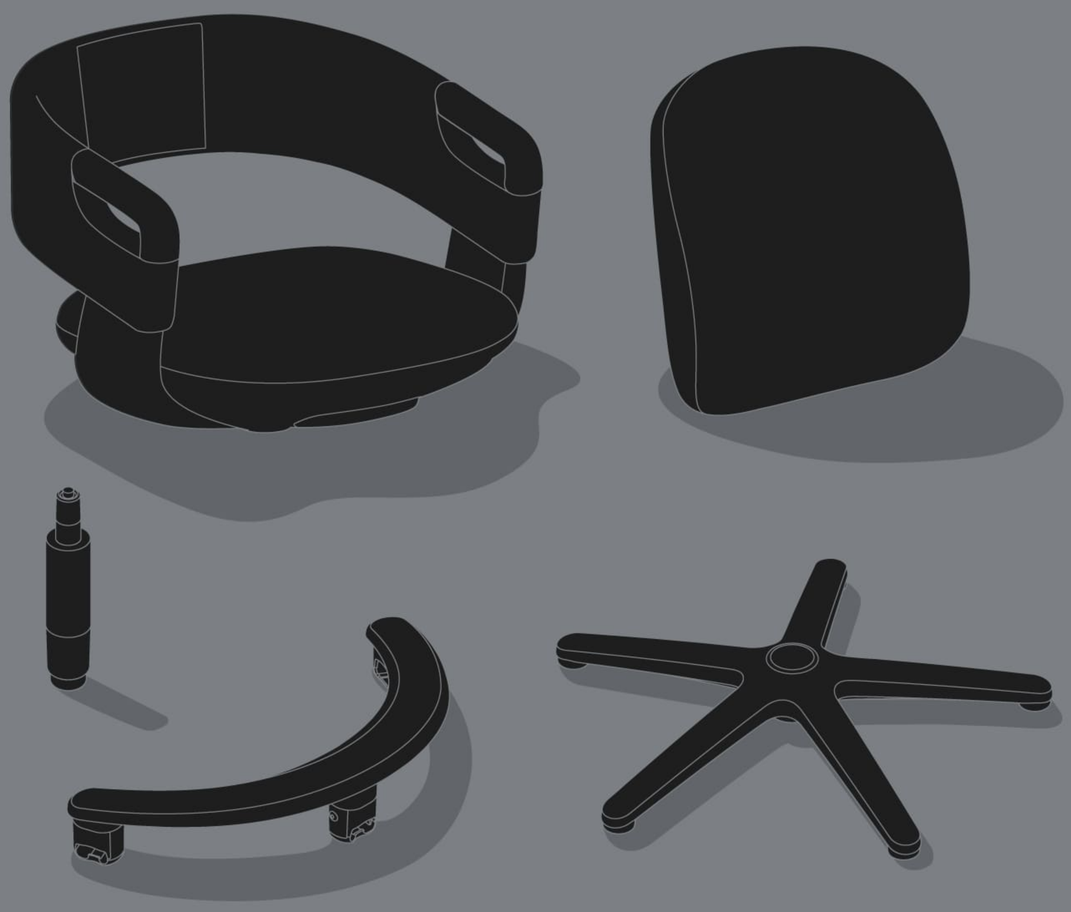

X1 X1 X3 X3 X3 X1 X1 X5

Check that all parts are included and undamaged before assembly.

조립 전 모든 부품이 포함되어 있으며 손상되지 않았는지 확인하세요.
조립 후엔 반품이 불가합니다.

组装前检查所有零件是否齐全且未损坏。组装后不可退货。

組裝前檢查所有零件是否齊全且未損壞。組裝後恕無法退貨。

Compruebe que todas las piezas estén incluidas y no estén dañadas antes del montaje. Las devoluciones no son posibles después del montaje.

組み立てる前に、すべての部品が含まれており、損傷していないことを確認してください。組み立て後の返品はお受けできません。

INFO ⓘ

1

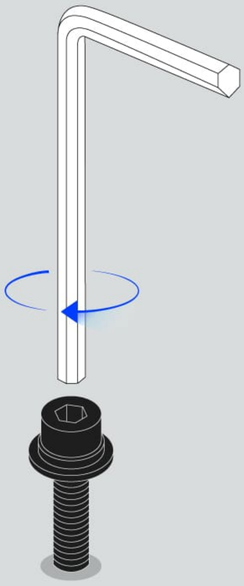

2

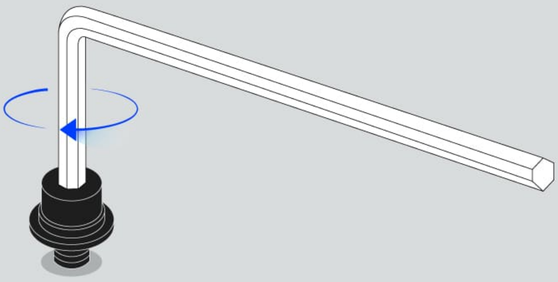

+ When assembling bolts, use the long part of the wrench first, and switch to the short part for finishing with extra strength when necessary.

볼트를 조립할 때는 렌치의 긴 부분을 이용하여 조립한 후
강한 힘이 필요할 때 짧은 부분을 이용하여 마무리하세요.

在组装螺栓时，先使用扳手的长端，需要增加力量时可切换到短端。

在組裝螺栓時，先使用扳手的長端，需要增加力量時可切換到短端。

Al montar los pernos, utilice primero la parte larga de la llave y cambie a la parte corta para el acabado, empleando fuerza adicional cuando sea necesario.

ボルトを組み立てるときは、レンチの長い部分を利用して組み立てた後に
強い力が必要な場合、短い部分を利用して仕上げてください。

ASSEMBLY GUIDE

조립설명서
组装指南
組裝指南
Guía de montaje
組み立てガイド

1

Remove the assembly cap secured to the footrest.
발받침에 체결되어 있는 조립캡을 분리해주세요.
请分离固定在脚踏上的组装盖。
請分離固定在腳踏上的組裝蓋。
Retire la tapa de ensamblaje fijada al reposapiés.
フットレストに取り付けられている組立キャップを取り外してください。

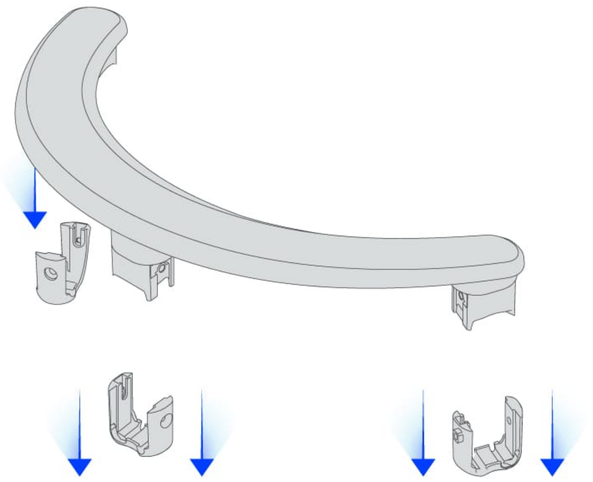

2

Flip the base over, align the footrest with the three points on the base, and insert the assembly caps from top to bottom in the indicated order.
베이스를 뒤집고 발받침을 베이스의 세 지점에 맞춰 올린 후 조립캡을 위에서 아래로,아래 표시된 순서로 끼워주세요
将底座翻过来，将脚踏与底座的三个点对齐，
然后按照标示的顺序从上到下插入组装盖。
將底座翻過來，將腳踏與底座的三個點對齊，
然後按照標示的順序從上到下插入組裝蓋。
Dé la vuelta a la base, alinee el reposapiés con los tres puntos de la base y coloque las tapas de ensamblaje de arriba hacia abajo en el orden indicado.
ベースを裏返し、フットレストをベースの3つのポイントに合わせて置き、表示された順序で上から下へ組立キャップを取り付けてください。

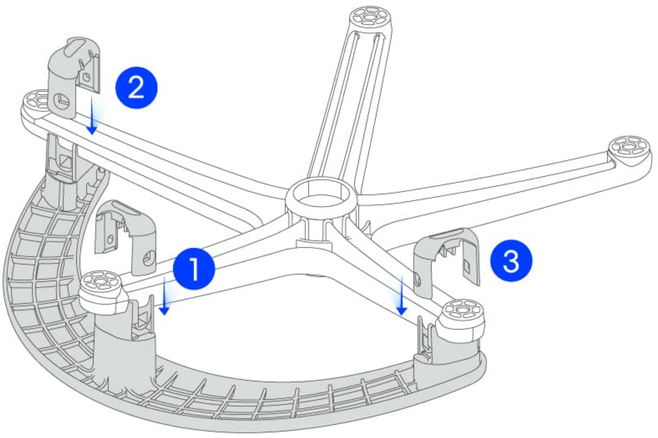

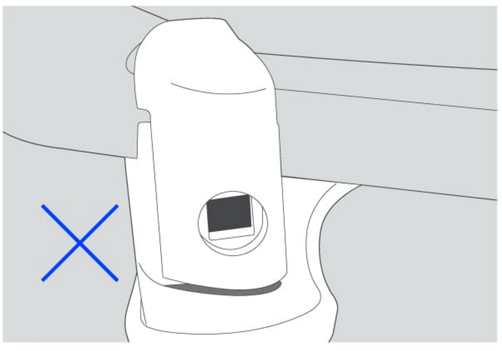

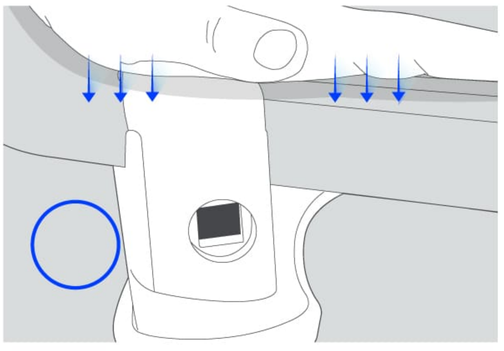

3

Push the square nut firmly into the large hole of the assembly cap in the order indicated below.
사각 너트를 조립캡의 큰 구멍에 힘을 주어 아래 순서대로 밀어넣어 주세요.
请用力将方形螺母按下面的顺序推入组装盖的大孔中。
請用力將方形螺母按下面的順序推入組裝蓋的大孔中。
Empuje la tuerca cuadrada con fuerza en el agujero grande de la tapa de ensamblaje siguiendo el orden indicado a continuación.
四角ナットを組立キャップの大きな穴に力を入れて、
以下の順序で押し込んでください。

CAUTION ⚠

If the square nut does not fit well, press it with your hand to fully secure the assembly cap, making installation easier.
사각 너트가 잘 들어가지 않을 땐 손으로 눌러 조립캡을 완전히 밀착하면
더욱 쉽게 장착할 수 있습니다.
如果方形螺母无法顺利安装，可用手按压使组装盖完全贴合，这样可以更容易安装。
如果方形螺母無法順利安裝，可用手按壓使組裝蓋完全貼合，這樣可以更容易安裝。
Si la tuerca cuadrada no entra fácilmente, presiónela con la mano para ajustar completamente la tapa de ensamblaje, facilitando su instalación.
四角ナットがうまく入らない場合は、手で押して組立キャップを完全に密着させると、
より簡単に取り付けることができます。

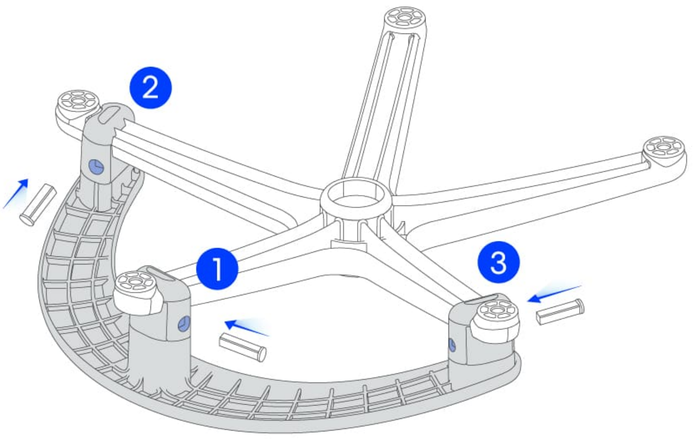

x3

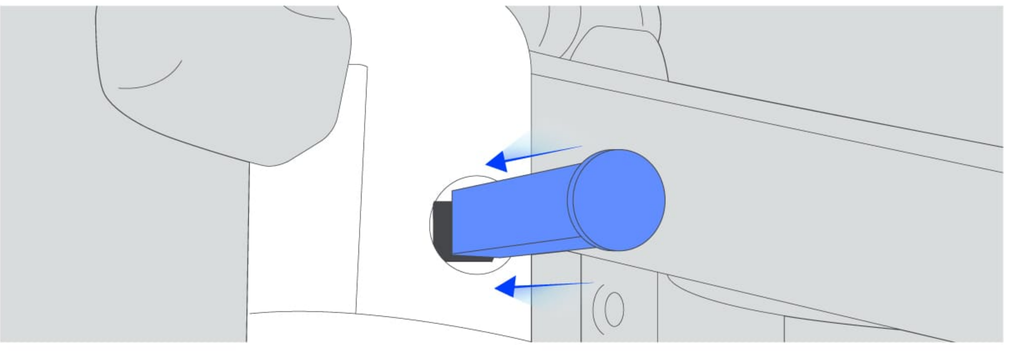

4

Assemble the bolt into the small hole on the opposite side using a wrench in the order indicated below.

반대편 작은 구멍에 아래 순서대로 볼트를 렌치로 조립합니다.

按照下面的顺序，用扳手将螺栓组装到对面的小孔中。

按照下面的順序，用扳手將螺栓組裝到對面的孔中。

Ensamble el perno en el agujero pequeño del lado opuesto utilizando una llave, siguiendo el orden indicado a continuación.

反対側の小さな穴に、以下の順序でレンチを使ってボルトを組み立ててください。

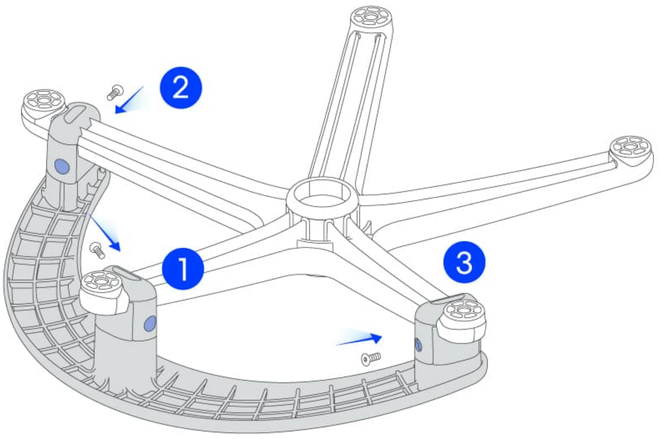

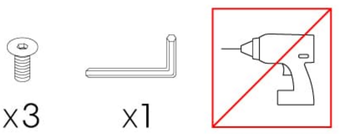

5

Press casters into the holes at the end of the star base.
베이스 가장자리 구멍에 바퀴를 하나씩 체결해주세요.
将轮子逐一安装到底座边缘的孔上。
將所有輪子安裝到底座邊緣的孔上。
Presione las ruedas giratorias en los orificios del extremo de la base en estrella.
ベースの端にある穴にキャスターを一つずつ取り付けてください。

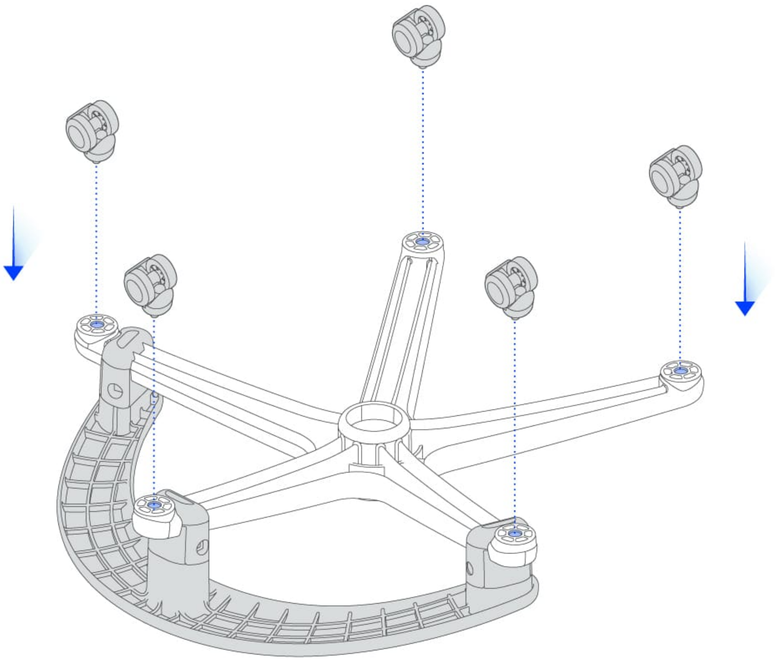

6

Assemble the gas lift in the center of the base.
중심봉을 베이스 중앙에 조립해주세요.
在底座中央安装气压升降器。
在底座中央組裝氣壓升降器。
Ensamble el gas lift en el centro de la base.
ベースの中央にガスリフトを組み立ててください。

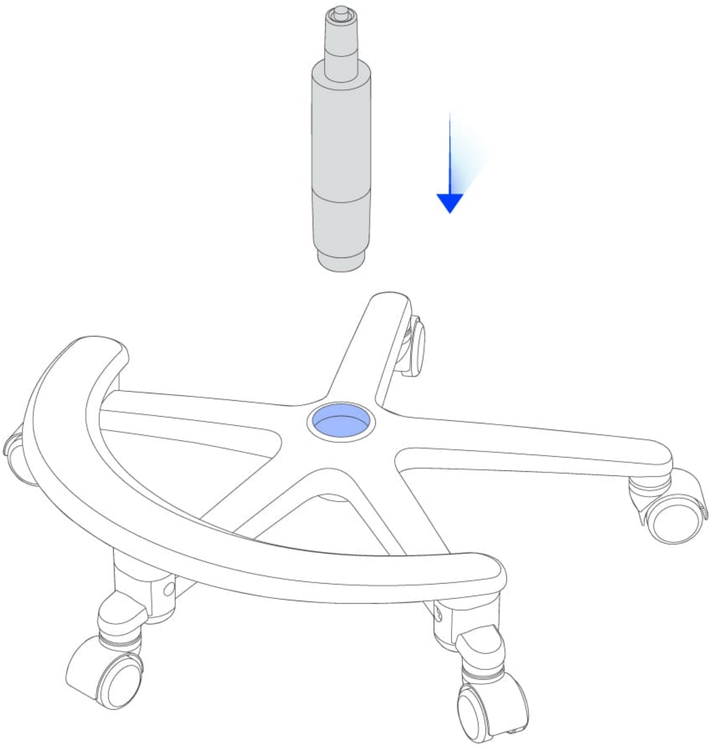

7

Join them after checking the grooves on the back of the back-rest and use bolts to tighten them.
등판 뒷면의 홈을 확인하고 결합한 후, 볼트를 끼워 조립해주세요.
确认椅背背面的凹槽并对准后，插入螺栓并组装。
確認好椅背背面的凹槽並對準後，插入螺栓並組裝。
Únalos después de comprobar las ranuras de la parte posterior del respaldo y utilice pernos para apretarlos.
背もたれ背面の穴を確認し、結合した後、ボルトを差し込んで組み立ててください。

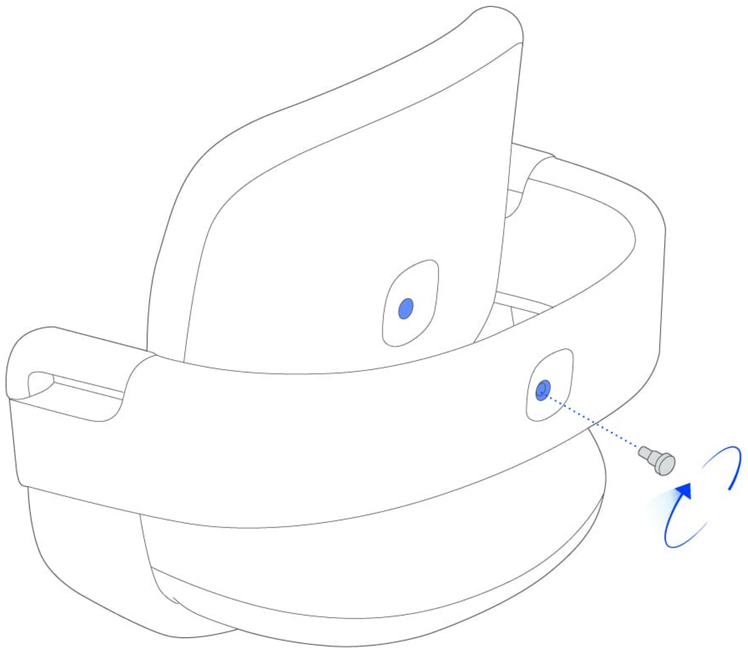

8

Insert the top part of the logo cap first, and then press down to secure it.
로고캡의 윗부분을 먼저 끼운 후 아래로 눌러 마무리해줍니다.
先插入标志盖的上半部分，向下按压，即可完成组装。
先插入標誌蓋的上半部分，向下按壓，完成組裝。
Introduzca primero la parte superior de la tapa del logotipo y, a continuación, presione hacia abajo para fijarla.
ロゴキャップの上部を先にはめた後、下に押して仕上げます。

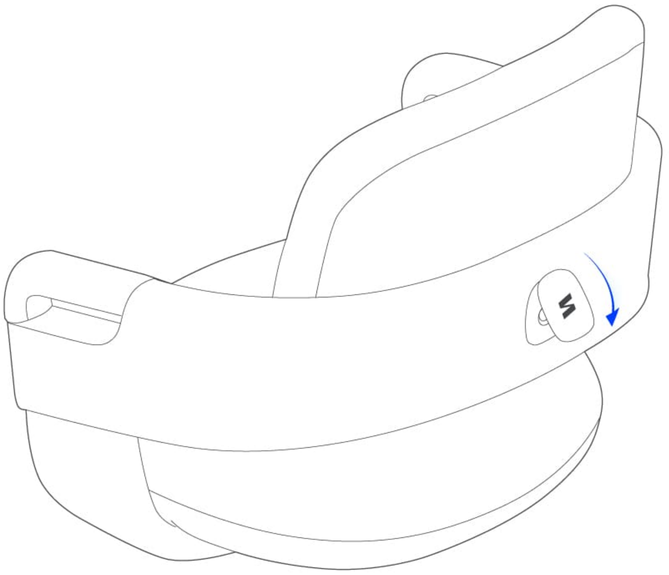

9

Check the direction and assemble the gas lift into the hole in the seat.
방향을 확인한 뒤, 좌판 구멍에 중심봉을 잘 맞춰 끼웁니다.
检查方向，将气压杆组装到座位的孔中。
檢查方向，將氣壓桿組裝到座位的孔中。
Comprueba la dirección y ensambla el pistón de gas en el agujero del asiento.
方向を確認し、座席の穴にガスリフトを組み立ててください。

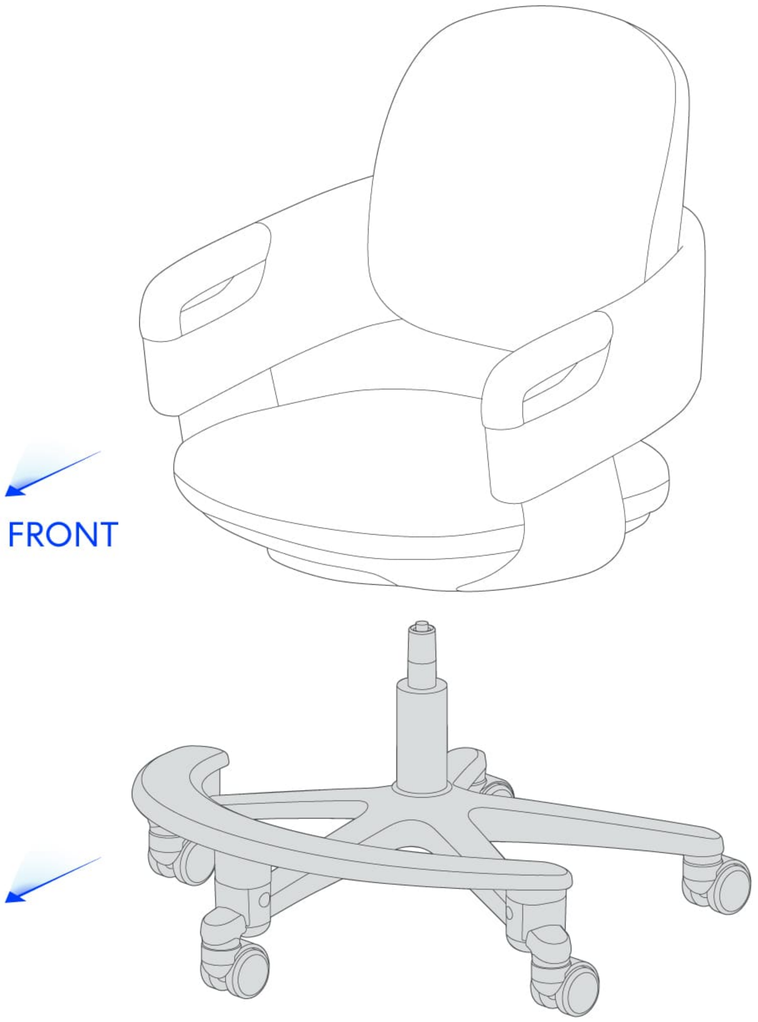

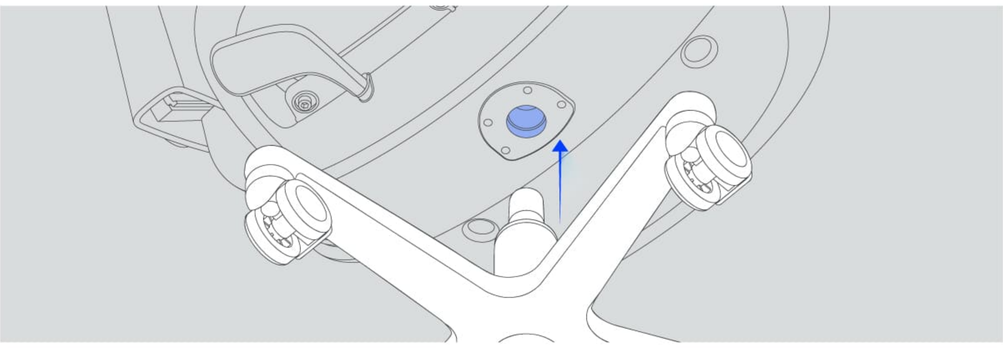

10

Sit on the chair to put weight on.
의자에 앉아 체중을 가해주세요.
请坐在椅子上，施加体重。
請坐在椅子上，施加體重。
Siéntese en la silla para poner peso.
椅子に座って体重を加えてください。

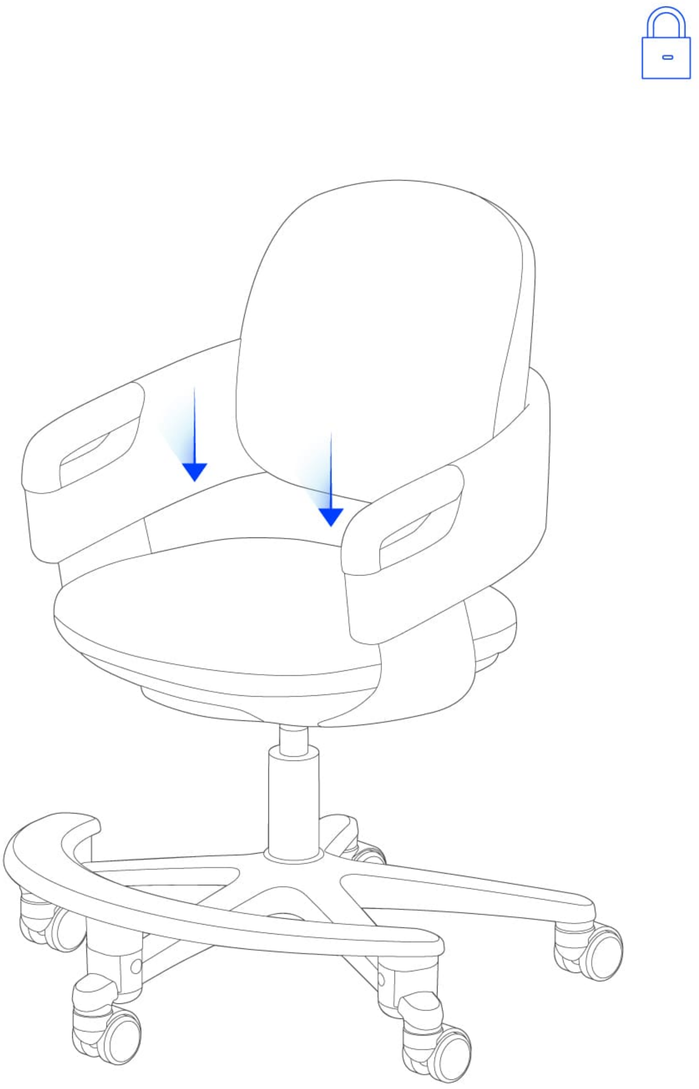

VER. 1.2510

CONTACT

SIDIZ Korea

67-20, Segyosandan-ro, Pyeongtaek
Gyeonggi-do, Republic of Korea

SIDIZ America

19700 S Vermont Ave Suite #200,
Torrance, CA 90502

SIDIZ Taiwan

4 F., No. 607, Ruiguang Rd.,
Neihu Dist., Taipei City 114698,
Taiwan (R.O.C.)
臺北市內湖區瑞光路607號4樓

SIDIZ